Tripin GmbH
Holtener Marktplatz 18 - 20, 46147 Oberhausen
Telefon: 0208 - 69801265 | Telefax: 0208 - 69801263
E-Mail: stinski@tripin-gmbh.de

Schneefanggitterstütze, 480mm Schenkellänge zum Einhängen in Holzbohlen, rotbraun

Max. 95 kg/Stk. Stützlast, 25 cm Schneefanghöhe

out/pictures/generated/product/1/653_500_90/schn
Image not found or type unknown

Art. Nr.: D70112

Updatetest Testshop
Image not found or type unknown
Updatetest Testshop
Updatetest Testshop
Updatetest Testshop
Updatetest Testshop

(2 Bewertungen)

17,30 €

(inkl. MwSt., zzgl. Versandkosten)

SOFORT LIEFERBAR

Stützlast (kg/Stk.): 95 kg	**Farbe:** rotbraun	**Hersteller:** Topleiter

Kategorie:
Schneefanggitterstütze

Tripin GmbH
Holtener Marktplatz 18 - 20, 46147 Oberhausen
Telefon: 0208 - 69801265 | Telefax: 0208 - 69801263
E-Mail: stinski@tripin-gmbh.de

- Schneefanggitterstütze 30 x 5 cm
- aus Stahl
- feuerverzinkt
- Schenkellänge: 48 cm
- zur Montage von Schneefanggittern mit 20 cm Höhe
- Schneefanghöhe: 25 cm
- Dachlawinenschutz
- auch geeignet für Großflächenziegel
- Maximale Stützlast 95 kg pro Stück

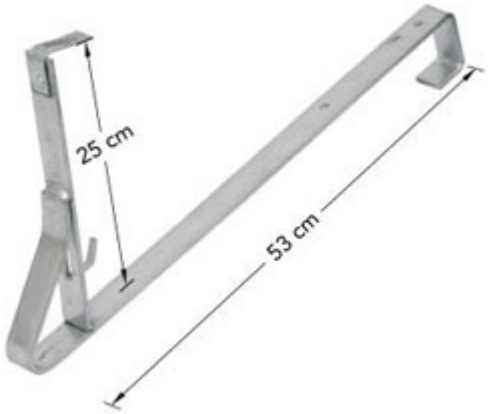

MADE IN GERMANY